Zakład Usług Komunalnych CALORING

KARTA TECHNICZNA

Huśtawka bocianie gniazdo

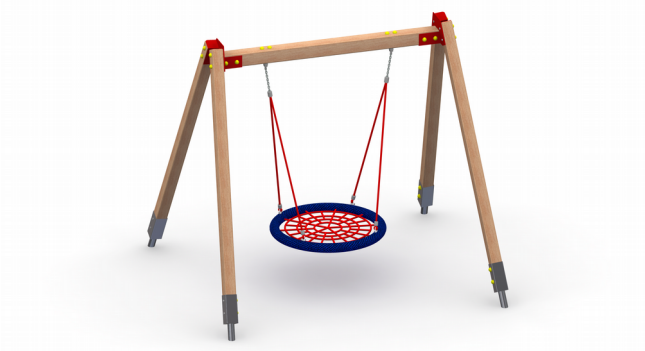

Symbol	**HBG-01**
Grupa wiekowa:	3- 14 lat
Max wysokość swobodnego upadku:	1,3 m
Wymiary urządzenia (dł. x szer. x wys.)	2,34 x 2,59 x 2,33 m
Wymiary powierzchni zderzenia (dł. x szer.)	6,40 x 2,30 m 7,40 x 2,30 m*
Zgodność z normą	PN-EN 1176-1:2009, PN-EN 1176-2:2009

**dla nawierzchni sypkiej*

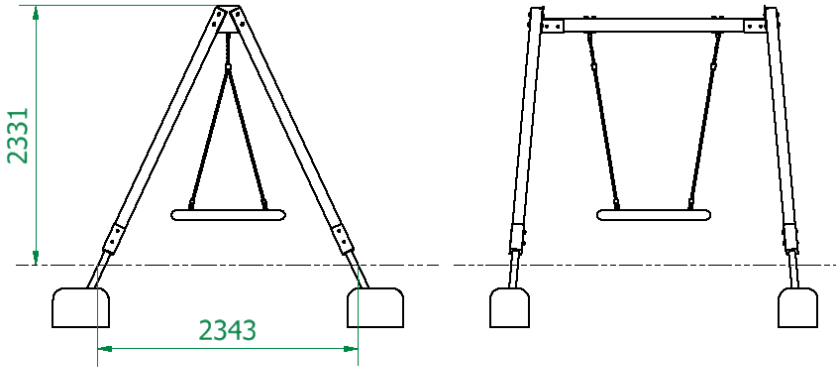

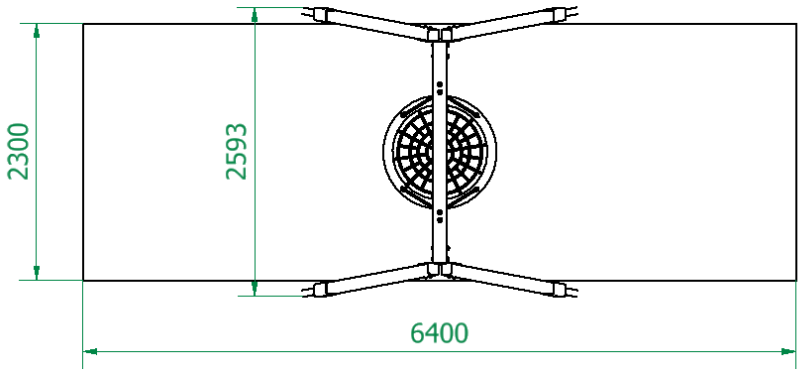

Główne wymiary urządzenia

Zakład Usług Komunalnych „Caloring”
ul. Przemysłowa 8
63-600 Kępno
tel. 661 553 900

Zakład Usług Komunalnych CALORING

KARTA TECHNICZNA

Huśtawka bocianie gniazdo

Opis techniczny

- Konstrukcja nośna wykonana z belek drewnianych o profilu kwadratowym 100x100 i 120x120 (górna belka)
- Siedzisko typu bocianie gniazdo o średnicy 1m
- Elementy stalowe malowane proszkowo
- Elementy złączne odporne na warunki atmosferyczne.
- Posadowienie słupów drewnianych w gruncie przy pomocy ocynkowanych kotew stalowych
- Fundamentowanie w gruncie przy pomocy betonu klasy min. C16/20

Dopuszczalna nawierzchnia amortyzująca

- Kora – ziarno 20 do 80 mm, grubość min. 200mm
- Wióry – ziarno 5 do 30 mm, grubość min. 200mm
- Piasek – ziarno 0,2 do 2 mm, grubość min. 200mm
- Żwir – ziarno 2 do 8 mm, grubość min. 200 mm
- Nawierzchnie syntetyczne o wymaganych właściwościach amortyzujących

Nawierzchnia amortyzująca powinna być wykonana na całej powierzchni zderzenia.
Grubość nawierzchni sypkiej powinna być min. 100mm większa niż wartość minimalna podana powyżej.

Zakład Usług Komunalnych „Caloring"
ul. Przemysłowa 8
63-600 Kępno
tel. 661 553 900